CADEIRA

HAUS BASCULANTE

ASSENTO RIPADO

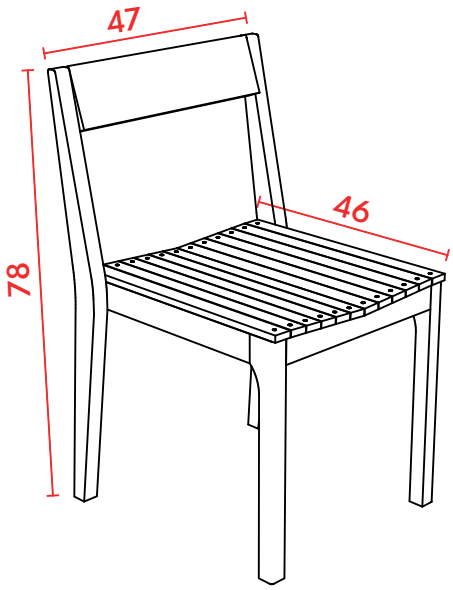

PERSPECTIVA

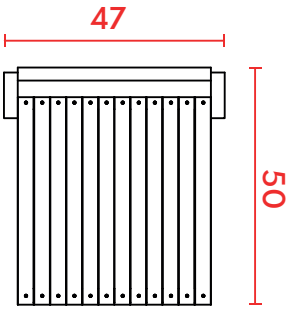

VISTA SUPERIOR

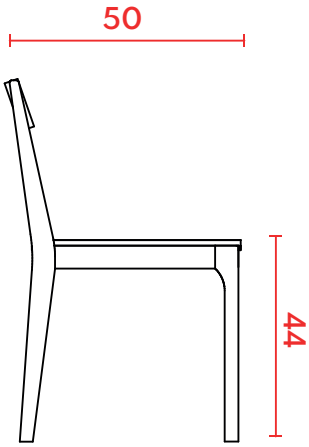

VISTA LATERAL ESQUERDA

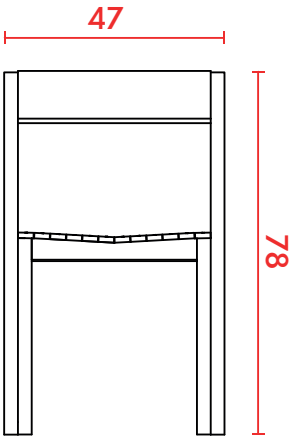

VISTA FRONTAL

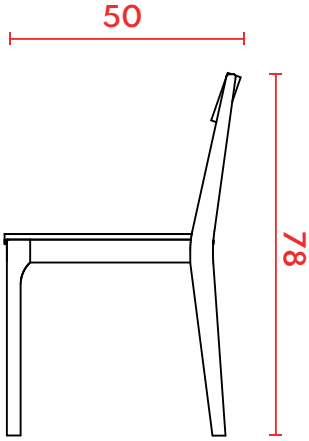

VISTA LATERAL DIREITA

prodomo
DESIGN

CADEIRA

HAUS BASCULANTE
ASSENTO ESTOFADO

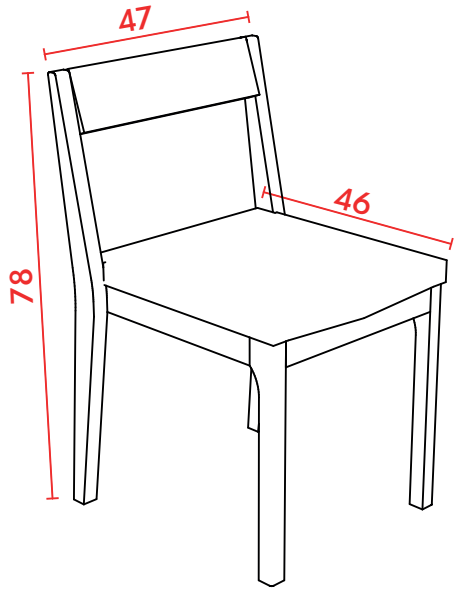

PERSPECTIVA

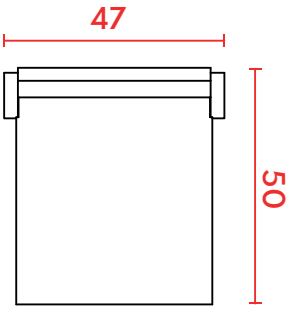

VISTA SUPERIOR

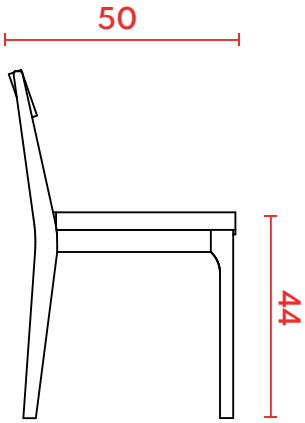

VISTA LATERAL ESQUERDA

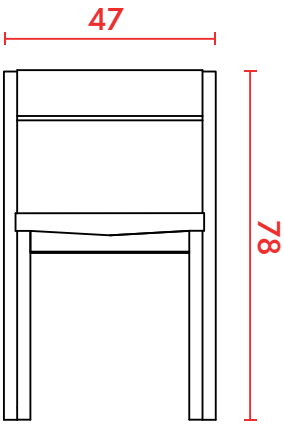

VISTA FRONTAL

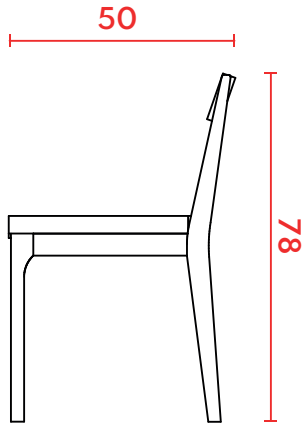

VISTA LATERAL DIREITA

prodomo
DESIGN