POLTRONA

LIEVE

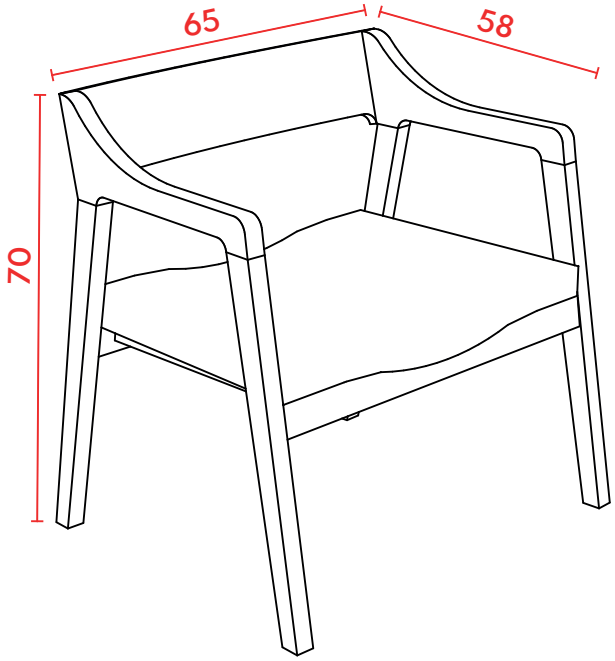

PERSPECTIVA

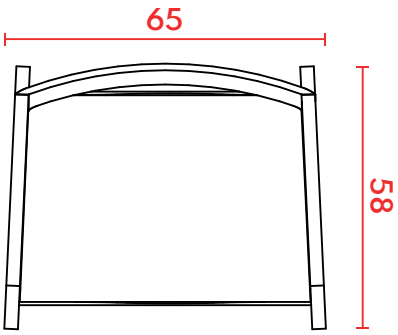

VISTA SUPERIOR

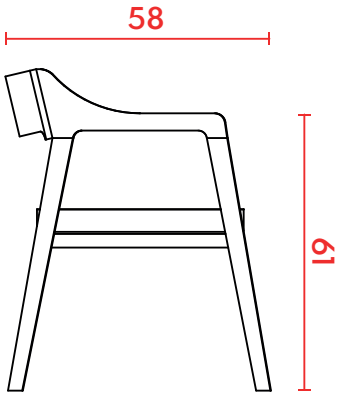

VISTA LATERAL ESQUERDA

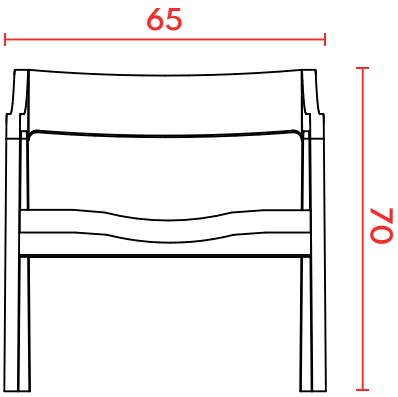

VISTA FRONTAL

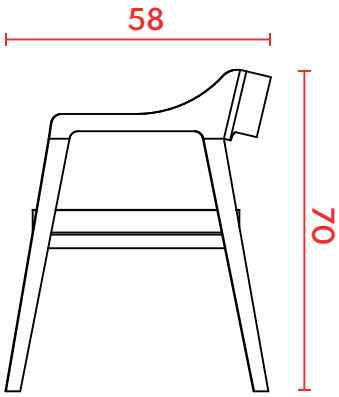

VISTA LATERAL DIREITA

prodomo
DESIGN